品 名	不凍水栓柱

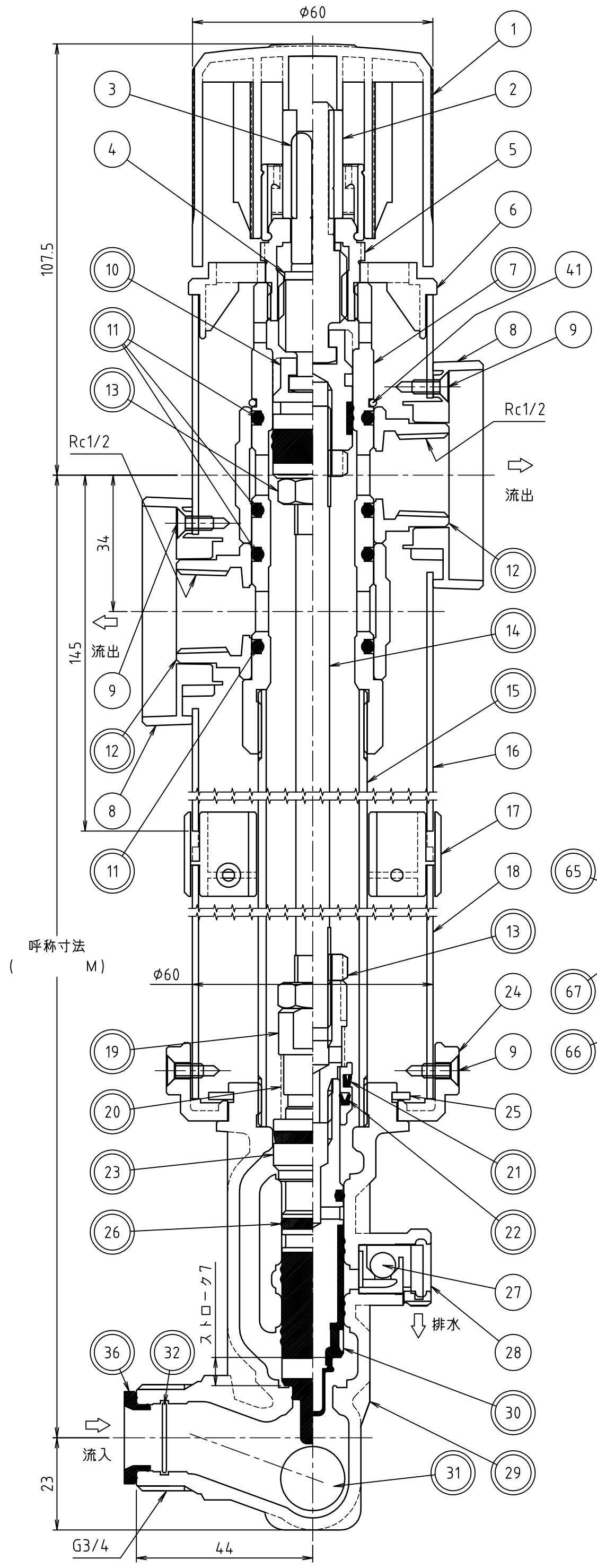

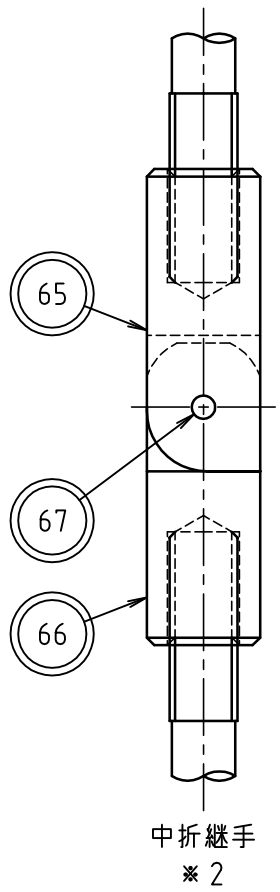

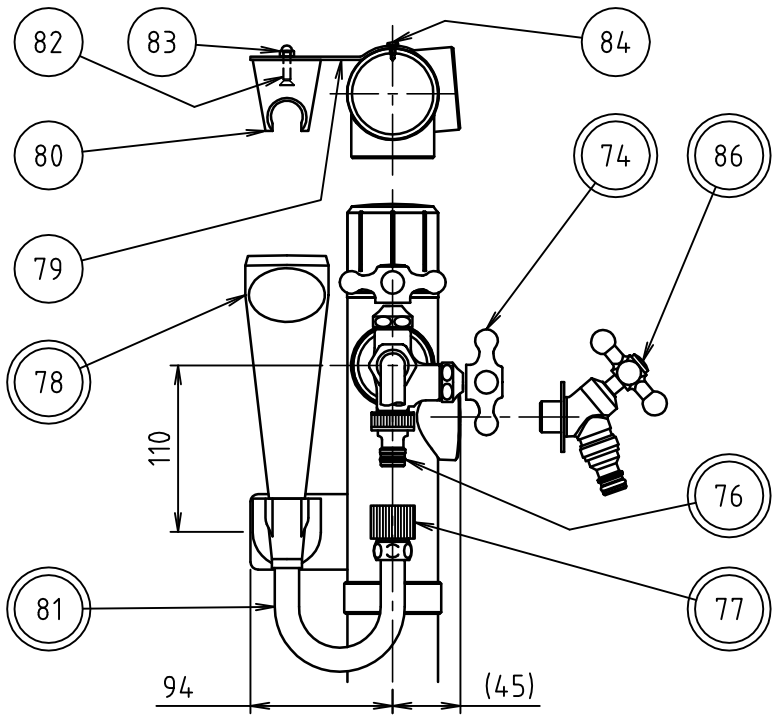

品番	品 名	材 料	個数	摘要
1	ハンドルアウター	合成樹脂	1	
2	ハンドルインナー	合成樹脂	1	
3	スピンドル	快削黄銅棒	1	
4	ストッパーカラー	合成樹脂	1	
5	グランド	快削黄銅棒	1	クロムめっき
6	グランドカバー	合成樹脂	1	クロムめっき
7	自在継手	青銅連鋳鋳物6種	1	
8	吐水口カバー	合成樹脂	2	クロムめっき
9	皿ドリルねじ	ステンレス鋼棒	4	ST3.5×13
10-1	スピンドル継手	快削黄銅棒	1	
10-2		合成ゴム		
11	Oリング	合成ゴム	4	G25
12	吐水口	青銅鋳物6種	2	
13	ナット W3/8	快削黄銅棒	2	
14	中シャフト	ステンレス鋼棒	1	φ8.4
15	揚水管	配管用ステンレス鋼鋼管	1	20A
16	化粧管上	アルミニウム	1	φ60
17	パイプガイド中	合成樹脂	2	クロムめっき
18	化粧管下	アルミニウム	1	φ60
19	ピストン継手	青銅連鋳鋳物6種	1	
20	スプリング	ばね用ステンレス鋼線	1	
21	Yパッキン	合成ゴム	1	MYN-16
22	AYパッキン 14-DC	合成ゴム	1	
23	逆流防止弁	青銅連鋳鋳物6種	1	
24	パイプガイド下	合成樹脂	1	
25	C形軸用偏心止め輪	ばね用ステンレス鋼帯	1	CE-EX42
26	Oリング	合成ゴム	1	P10A
27	ナイロンボール	合成樹脂	1	1/4インチ
28	逆止弁体	合成樹脂	1	
29	下部本体	青銅鋳物6種	1	
30-1	ピストン	青銅連鋳鋳物6種	1	
30-2		合成ゴム		
31	ゴムボール16	合成ゴム	1	φ16
32	クリップ	ばね用ステンレス鋼線	1	
36	ガイド付パッキン	合成ゴム	1	
41	クリップ	ばね用ステンレス鋼線	1	
65	中折継手（メス）	快削黄銅棒	1	
66	中折継手（オス）	快削黄銅棒	1	
67	スプリングピン	ステンレス鋼板	1	3×16
74	万能ホーム双口水栓	青銅鋳物等	1	クロムめっき
76	メタルニップル	黄銅等	1	クロムめっき
77	メタルコネクター	黄銅等	1	クロムめっき
78	シャワーヘッド	合成樹脂等	1	
79	ｼｬﾜｰﾌｯｸ固定ﾌﾟﾚｰﾄ	ステンレス鋼板	1	
80	シャワー掛具	亜鉛合金ダイカスト	1	クロムめっき
81	シャワーホース	ステンレス鋼等	1	
82	皿小ねじ	ステンレス鋼棒	2	M5×22
83	六角袋ナット	ステンレス鋼棒	2	M5
84	なべドリルねじ	ステンレス鋼棒	2	ST3.5×10
86	デザイン横水栓	青銅鋳物等	1	クロムめっき

注意：品番に◎印がついている部品は、水道水と接する部品です。

※1 ハンドル回転数は全開からピストンが弁座に当たるまで約2.3回転
ハンドル回転数は全開からハンドルが回らなくなるまで最大2.8回転
※2 中シャフトに中折継手を取り付ける場合があります。

名称	CKC-TWIN-SW-13	
製 図	2020.08.05	S.MIZUGUCHI
検 図	2020.08.05	K.YAHATA
株式会社	光 合 金 製 作 所	
図面番号	0002390600	